HÆGER

Chest Freezer
Arcón congelador

Arca Congeladora
Congélateur coffre

CF-100.009A
CF-200.010A
CF-300.011A

Instructions Manual
Manual de Instruções
Manual de Instrucciones
Mode d'emploi

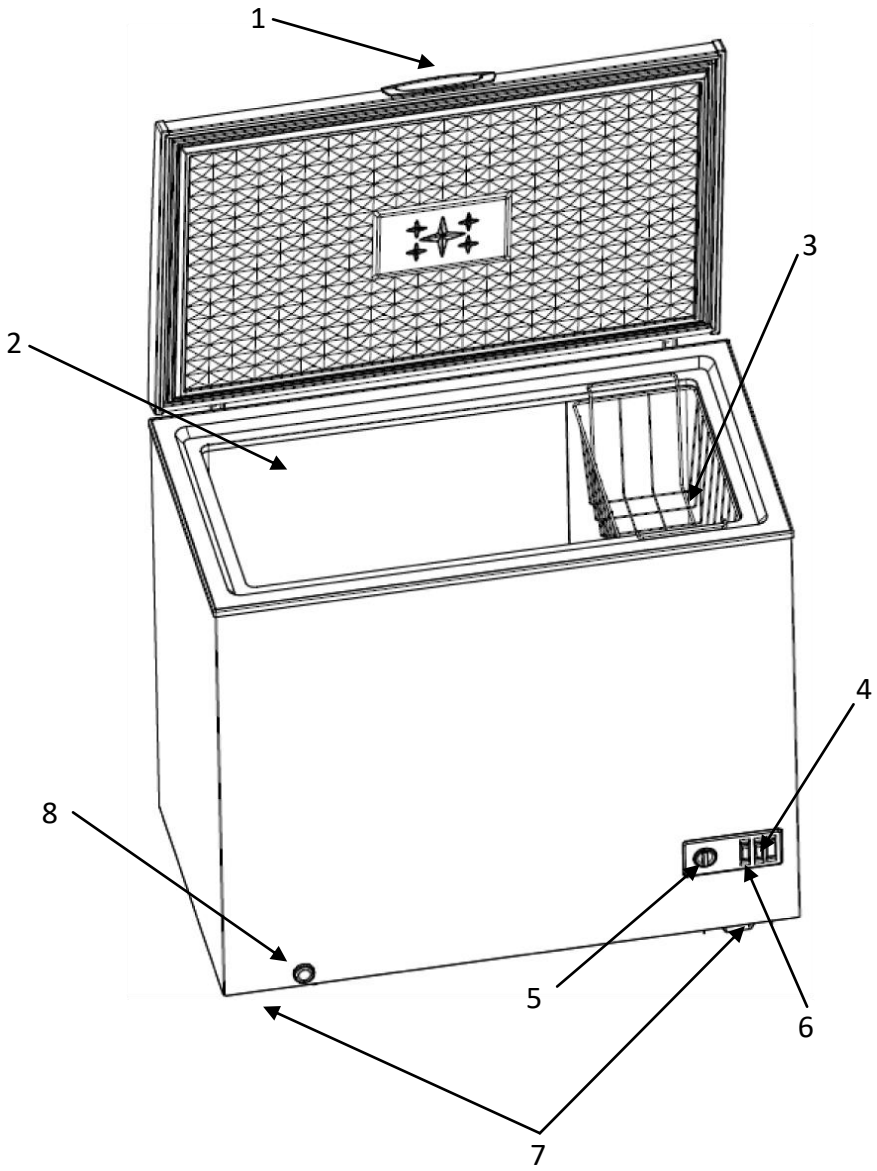
1
2
3
4
5
6
7
8

Dear costumer

Thank you for having chosen a HÆGER product.

The HÆGER products have been produced to think about the welfare of the consumer privileging the most raised standards of quality, functionality and assign. We are sure you will be happy with this appliance.

Your new appliance is designed exclusively for domestic use.

To ensure best use of your appliance, carefully read the instructions handbook which contains a description of the appliance and advice on storing and preserving food.

Keep this handbook for future reference and pass them on to whoever might acquire the appliance at a future date.

Before using the appliance

1. After unpacking, make sure that the appliance is undamaged and that the door closes properly. Any damage must be reported to your dealer within 24 hours after delivery of the appliance.
2. Wait at least two hours before switching the appliance on in order to ensure the refrigerant circuit is fully efficient.
3. Installation of the appliance and electrical connections must be carried out by a qualified electrician, in accordance with the manufacturer's instructions and local safety regulations
4. Clean the inside of the appliance before using it.

Special Instructions

If this appliance is to replace an old freezer with a lock, break or remove the lock as safety measure before storing it, to protect children while playing might lock them inside.

Old refrigerators and freezers contain insulation gases and refrigerant, which must be disposed of properly. Please ensure that the refrigeration tubing is not damaged.

Warning: *This chest freezer contains isobutane (R600a); this refrigerant gas is CFC-free but combustible. When transporting, installing, cleaning and repairing the refrigerator, take care not to damage any parts of the refrigeration circuit to prevent the risk of gas leaks. In case of damage, do not use naked lights and ventilate the room containing the appliance appropriately.*

Safety Precautions

The manufacturer declines all responsibility in case of failure to comply with the following precautions:

- Never put a damaged appliance into operation, if in doubt, contact your dealer.
- The appliance must be installed and connected to the electrical mains in full compliance with the instructions provided in the handbook. The electrical connection conditions must be as specified on the nameplate. The appliance's electrical safety is only guaranteed if the household electrical system is earthed in accordance with the relevant regulations.
- Make sure that all repairs and servicing are only carried out by a qualified technician. Always disconnect the appliance from the electrical mains in case of breakdown and maintenance, when changing light-bulbs or during cleaning. Never defrost using electrical devices or steam cleaners. Never remove frost or ice with sharp items, as this may cause irreparable damage to the walls of the freezer.
- Never attempt to move the refrigerator by pulling on the door or the handle.
- Never store liquids in cans or glass containers in the freezer compartment, especially if they contain added carbon dioxide. Never store products containing gases, flammable propellants or explosive substances in the freezer. There is always explosion hazard!
- The use of electrical appliances (such as ice-cream makers or whisks) inside the appliance is forbidden.
- To ensure the freezer operates correctly, never obstruct or cover the air ducts in any way.
- Never touch frozen products taken straight from the freezer or put them in your mouth. There is burn hazard due to the very low temperatures.
- Never eat or drink foods which look or smell strange.
- **This appliance can be used by children aged from 8 years and above and persons with reduced physical, sensory or mental capabilities or lack of experience and knowledge if they have been given supervision or instruction concerning use of the appliance in a safe way and understand the hazards involved. Children shall not play with the appliance. Cleaning and user maintenance shall not be made by children unless they are older 8 years and supervised.**
- Children must be supervised to ensure that they do not play with the appliance.
- In case of electricity blackout, open the door(s) as little as possible. Once partly or completely thawed, frozen foods must not be re-frozen.

Intended use

- This compressor-freezer unit is designed for deep-freezing and long-term storage of deep-frozen food, as well as for making ice-cubes. This appliance is not intended for commercial use or for use in the catering business or similar wholesale environments.
- Refrigeration appliances are classified into certain climate classes. Please refer to the product data sheet for information on the classification for this unit.

Warming: *The manufacturer declines all responsibility for injury or damage caused by failure to comply with the above regulations or deriving from tampering with even just one part of the appliance and the use of non-original spare parts.*

Installation and connection

Choosing the site

- Always place the freezer in a dry place with satisfactory ventilation. Never expose it to direct sunlight or install it outdoors. Depending on its climate class, the appliance can be used in different temperature conditions:

Class	Ambient temperature
SN (Subnormal)	from +10 °C to +32 °C
N (Normal)	from +16 °C to +32 °C
ST (Subtropical)	from +16 °C to +38 °C
T (Tropical)	from +16 °C to +43 °C

- Never place the freezer close to heat sources. If this is unavoidable, a suitable insulating panel must be used to allow the appliance to function properly. Otherwise, place the appliance at least 3 cm from electric or gas cookers and at least 30cm from combustion or radiation heating systems.
- To allow proper cooling of the condenser, the freezer must not be placed too close to the wall.
- Take care not to scratch or damage the floor when installing the appliance on parquet or linoleum. If necessary, when positioning slide the refrigerator over pieces of wood or a mat to the point decided for connection to the electrical mains.

Positioning and levelling the appliance

Place the freezer on a stable and level floor. In case the floor is not perfectly level, use the two adjustable feet on the front part of the freezer. To ensure major stability, easier movement and a correct positioning of the product, two additional wheels are present at the rear. In any case we recommend moving the fridge very carefully in order to avoid floor damage (especially in case of wooden floor).

Electrical connection

Before switching the freezer on for the first time, leave it vertical for at least two hours. Then connect the appliance's power supply lead to a mains socket with earth contact, installed in accordance with electrical safety regulations. The rated voltage and frequency are stated on the nameplate on back of the freezer. The appliance must be connected to the electrical mains and earthed in compliance with the relevant regulations and requirements.
The appliance is able to withstand short fluctuations in voltage of no more than 15% less or 10% more than the rated voltage stated on the nameplate. If the power supply lead has to be replaced, this operation must only be carried out by a qualified technician. The socket must be accessible after the appliance has been placed.

Product Description

1. Door
2. Freezer compartment
3. Wire basket
4. Compressor Run Indicator (GREEN)
5. Thermostat (0, 1 - 7)
6. Power Indicator (RED)
7. Adjustable feet
8. Drain plug

Before using for the first time

- Remove any exterior and interior packaging materials completely, including the adhesive strips.
- Before it is connected to the mains, the unit must be thoroughly checked for transport damage, including its power cord.
- Clean the unit as described in the section Maintenance and cleaning.
- To ensure proper functioning, wait for about two hours before connecting the unit and switching it on after it has been positioned.
- When the unit is first switched on, a slight ‘new’ smell may be noticed. However, this will disappear once the cooling process has begun.

Setting and selecting the freezer operating temperature

Temperature Control

The temperature of the freezer is adjusted by means of the knob assembled on the thermostat box, position “7” being the coldest temperature. The achieved temperatures can vary according to the conditions of use of the appliance, such as: place of the appliance, ambient temperature, and frequency of door opening, extent of filling with food of the freezer. The position of the thermostat knob will change according to these factors. Normally, for an ambient temperature of approx. 25°C, the thermostat will be adjusted on an average position.

The signalling system is placed on the front side of the freezer. It includes: a thermostat adjustment knob (from 1 to 7 + ON) – the inside temperature is adjusted, the **RED POWER LED** – shows that the appliance is supplied with electric energy, the **GREEN RUN LED** – shoes that the thermostat is switched ON and compressor is working.

***Important**: Changes in weather conditions (temperature and humidity) and the frequency with which the door is opened affect the freezer operating temperatures.*

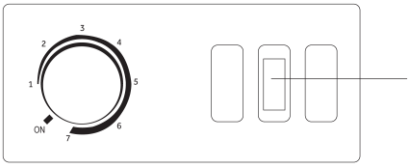

Freezing foods

- For proper storage and freezing, fruit and vegetables should be packed in portions of not more than 1kg and meat and fish up to a max. 2kg. Small packages of food freeze more quickly, giving better conservation of their nutrients and flavour, even after thawing and preparation.
- Use only freezer bags, aluminium film, food-approved polyethylene film and freezer containers. Do not use paper bags, non food-approved cellophane bags, shopping bags or used freezer bags.
- Pack foods in airtight packs and try to expel all the air. If using bags, close the packs with the elastic bands or plastic-coated wire strips provided.
- Always cool hot foods to room temperature before placing them in the freezer and do not allow frozen foods to touch fresh foods for freezing.
- Always mark packs with the date of freezing, quantity and type of food and make sure that foods are fresh and in good condition.

Storing frozen foods

- When purchasing frozen foods, always take care that the pack is not damaged, that the product is not past its sell-by date and that the thermometer of the freezer in which the products are displayed for sale does not show a temperature above -18°C. Also note the temperature advice, storage period and modes of consumption stated by the producer.
- Purchased foods should also be protected using suitable insulated containers during transportation to eliminate the risk of thawing. An increase in temperature might reduce their storage life and adversely affect their quality.
- Do not purchase frozen foods which are carrying too much frost; they might already have been thawed.

Thawing frozen foods

- Partially thawed foods should be eaten as soon as possible. Low temperatures preserve foods but they do not destroy the micro-organisms which are activated after thawing, which may cause the stored foods to deteriorate. If thawed foods smell and look normal, they can be cooked and if required re-frozen once they have cooled.
- Depending on their type and intended use, frozen foods can be thawed correctly at room temperature, in the refrigerator, in an electric oven (conventional or fan), or in a microwave oven using the relevant function.

Making ice-cubes

Fill the tray provided 2/3 full of water or any other liquid you wish to freeze. Place it in the freezer compartment, making sure that its bottom is dry so that it will not stick to the shelf of the compartment. To detach the ice-cubes, twist the tray slightly or place it under running water for a few seconds.

Maintenance and Cleaning

Defrosting the freezer

The freezer compartment has to be defrosted manually. When the thickness of frost or ice on the shelves exceeds 5cm, the freezer should be defrosted. A few hours before defrosting, set the thermostat on position ON continuous running in order to further lower the temperature of the frozen foods.

To start the defrost process:

1. Remove frozen food from the freezer and place it in a cooler to protect the food.
2. Unplug the unit. Defrosting usually takes a few hours. To defrost faster keep the freezer door open.
3. For draining, place a tray beneath the outer drain plug. Unscrew and remove drain plug. This will let the water flow out in the tray. When done, screw on the drain plug in place.

   Note: monitor the container under the drain to avoid overflow.
4. When draining is complete, wipe the interior of the freezer with a soft cloth. Plug in power cord back into the electrical outlet.
5. Reset the temperature control to the desired setting.
6. Return the food into the freezer.

Important Notes:

- ***Do not use pointed or sharp-edged objects such as knives or forks to remove the frost.***
- ***Never use hairdryers, electrical heaters or other such electrical appliances for defrosting.***

Cleaning

- Before cleaning, disconnect the plug from the electrical mains. Clean the outside using only water and a gentle liquid detergent or an ordinary detergent for washable surfaces (such as a window-cleaning product). Never use products containing abrasives or substances which may attack the lacquered or painted parts, acids or chemical solvents. Use a sponge or a soft cloth.
- Do not use steam cleaners to clean the inside;
- Never wash removable plastic parts in the dishwasher; use only warm water and washing-up liquid or water and vinegar. Take care not to wet the electrical lighting components with water or detergents.
- Clean the gaskets with warm water and then dry.
- To allow the freezer to operate at full efficiency, periodically also clean the condenser on the rear with a brush or a vacuum cleaner.
- Also make a periodic check on the tray above the compressor, and clean it if necessary.

Practical advice for saving energy

- Install the chest freezer in a cool, well ventilated place, protected against direct sunlight and well away from heat sources.
- Do not place hot foods in the freezer sections. Wait for foods to cool to room temperature before placing them on the shelves;
- Open the door as infrequently and for as short a time as possible to prevent the compartments from warming up too much;
- Clean the condenser (rear of the freezer) periodically to prevent the appliance from losing efficiency;
- If the freezer is to be out of use for a long period, it is best to empty it and switch it off.

Operating noise

- The freezer is cooled by means of a compression system. In order to maintain the preset temperature inside the freezer sections, the compressor comes into operation in response to the level of cooling required, and may operate continuously if necessary. When the compressor starts up a humming sound will be heard, tending to drop in volume after a few minutes.
- Another normal refrigerator operating noise is a gurgling due to the coolant flowing through the pipes in the circuit. This noise is perfectly normal and does not mean that the appliance is malfunctioning. If it is over-loud, there may be other causes. In this case, check that:
  - the freezer is properly levelled on the floor and does not vibrate when the compressor is in operation: adjust the feet provided as appropriate.

Troubleshooting Guide

The appliance is not working.

Check that

- The switch in your home installation fuse box is switched on.
- The wall socket is working. This can be done by connecting another electrical device to the socket and checking for function.

The unit seems to generate insufficient cooling power.

Check whether

- Too much food has been stored in the unit.
- The thermostat is set to position 1 (in this case, set it to a suitable higher value).
- The door is not properly closed.
- There is too much dust on the condenser.
- The unit is too close to a wall or other object at the rear or to the sides.

The normal operating sound changes or becomes louder.

Check whether

- The unit has been properly positioned.
- Any objects or obstructions are touching the rear of the unit.
- There are any objects on top of the unit which might be vibrating.

Technical data

Reference	CF-100.009A	CF-200.010A	CF-300.011A
Supply Voltage	220-240 V~ 50Hz		
Rated current / Input Power	0.5A / 70W	0.6A / 105W	0.8A / 135W
Protection against electric shock	Class I		
Refrigerant/Amount	R600a / 38g	R600a / 52g	R600a / 65g
Insulation blowing gas	C5H10 Cyclopentane		
Energy Class (1)	A+		
Energy consumption (2)(25°C)	0,43kWh/24h	0,56kWh/24h	0,68kWh/24h
Total Gross Capacity	98 L	197 L	291 L
Total storage Freezer volume	98 L	197 L	291 L
Star rating	* ***		
Freezing capacity	8.0kg/24h	12kg/24h	16kg/24h
Climate Class (Ambient range)	SN,N,ST (+16° C to + 38° C)		
Noise [dB (A) re 1pW]	42dB		
Net weight / Gross weight	26kg/30kg	34kg/38kg	42kg/48kg
Dimensions (W x D x H) (mm)	560 x 555 x 842	940 x 555 x 842	1090 x 655 x 842
(1) Energy class: A++.....D (A++=economical...D=less economical)			
(2) The real energy consumption depends on conditions and appliance location.			

Declaration of Conformity

This appliance is intended for storing food and is manufactured in conformity with European Directives 90/128/EEC, 02/72/EEC and European regulation (EC) No. 1935/2004.

This product has been designed, manufactured and marked in compliance with:

- the safety objectives of Low voltage Directive 2014/35/EU;
- the protection requirements of EMC Directive 2014/30/EU;
- RoHS Directive 2011/65/EU,
- Materials intended to come into contact with foodstuffs Directive 2002/72/EC.

The electrical safety of the appliance is guaranteed only if it is connected to an efficient and approved earthing system.

Disposal – Environment policy

Packing

The packaging material is entirely recyclable, and marked with the recycling symbol. Follow local regulations for scrapping. Keep the packaging materials (plastic bags, polystyrene parts, etc.) out of reach of children, as they are potentially dangerous.

Disposal

The appliance is manufactured using recyclable material.

This appliance is marked according to the European directive 2012/19/EU on Waste Electrical and Electronic Equipment (WEEE).

By ensuring this product is disposed of correctly, you will help prevent potential negative consequences for the environment and human health, which could otherwise be caused by inappropriate waste handling of this product.

This symbol on the product, or on the documents accompanying the product, indicates that this appliance may not be treated as household waste. Instead it shall be handed over to the applicable collection point for the recycling of electrical and electronic equipment.

Before disposal, make the appliance unusable by cutting off the power cable and removing the doors and shelves so that children cannot easily climb inside the appliance.

Disposal must be carried out in accordance with local environmental regulations for waste disposal. Deliver the appliance immediately to an authorized dump; do not leave it unattended even for a few days, since it is potentially dangerous for children.

For more detailed information about treatment, recovery and recycling of this product, please contact your local city office, your household waste disposal service or the shop where you purchased the product.

Warranty Declaration

Insofar as claims filed for elimination of deficiencies (applicable laws) are being processed, these shall be handled via the contractual partners. In addition, the distributer provides the following manufacturer's warranty:

1. For this device, the distributer grants a warranty period of 24 months (*), figured from the date of purchase from the dealer; this must be verified by the original receipt, or other similar documents, in accordance with pertinent, existing guidelines.
2. Warranty claims shall be filed via a specialized dealer.
3. The voluntary warranty covers the rectification of any damage or deficiency that occurs during the warranty period and which is demonstrably due to material or production faults.
4. Not included in this voluntary warranty are damage and deficiencies resulting from incorrect connection, from improper handling, from non-observance of the programming instructions or instructions for use, or from force majeure. The voluntary warranty does not cover installation and programming work performed by the specialized dealer. In particular, no claim can be made for installation or programming work to be performed free of charge by the specialized dealer. The voluntary warranty does not cover deficiencies which have a negligible effect on the value or usability of the device. Further costs, such as for installation, transport and travel expenses are expressly excluded from the warranty.
5. It is at the discretion of the distributer to replace the device with an identical one instead of performing repairs. Further claims for damage are not permissible. Any data stored in the device will be lost after repair work or replacement of the device.
6. The voluntary warranty is nullified if changes are made to the product, or when the product is operated in a country for which it was not developed nor produced.
7. Fulfilment of the voluntary warranty presupposes that the device has been packed complete and protected against breaking and impacts (if possible in the original packaging) and shipped with the warranty certificate from the specialized dealer.
8. If testing reveals that there are no grounds for warranty claims, or that the product does not exhibit any deficiencies, the costs for repair work and testing shall be borne by the user. The distributer processing the claim arising from the voluntary warranty is authorized to charge these costs to the user.
9. Services arising from the voluntary warranty affect neither an extension of the warranty period, nor do they mark the beginning of a new term for the voluntary warranty.
10. Warranty claims according to applicable law filed by the end customer shall neither be excluded, nor restricted by this independent manufacturer's declaration.

The user is protected by the guarantee indicated in the Directive 1999/44/CE issue by the European Parliament on 1999, May 25.

(*) Only for European Union countries

Estimado cliente

Obrigado por ter dado preferência a um produto HÆGER.

Os produtos HÆGER foram concebidos a pensar no bem-estar do utilizador, privilegiando os mais elevados padrões de qualidade, funcionalidade e design. Estamos certos que irá satisfazer as suas expectativas.

O aparelho que adquiriu destina-se apenas a uso doméstico.

Para assegura a melhor utilização do seu aparelho, leia atentamente o manual de instruções que contém uma descrição do aparelho e conselho sobre armazenamento e conservação de alimentos.

Guarde este manual para referência futura e entregue-o a quem o adquirir no futuro.

Antes de usar o aparelho

1. Após ter desembalado o aparelho, certifique-se de que ele não está danificado e de que a porta fecha correctamente. Eventuais danos devem ser comunicados ao revendedor num prazo de 24 horas.
2. Deixe o aparelho repousar durante duas horas antes de o ligar, a fim de permitir que o circuito refrigerante esteja perfeitamente eficiente.
3. Certifique-se de que a ligação e a instalação eléctrica são efectuadas por um técnico qualificado segundo as instruções fornecidas pelo fabricante, e em conformidade com as normas de segurança locais em vigor.
4. Limpe o interior do aparelho antes de o utilizar

Instruções especiais

Se este aparelho é para substituir um aparelho antigo provido de fechadura, destrua ou inutilize o sistema de fecho antes de se desfazer do mesmo como medida de segurança, e para evitar que as crianças ao brincarem, fiquem fechadas dentro do aparelho com o consequente risco de morte por asfixia.

Os frigoríficos e congeladores antigos contêm gases isolados e refrigerados, os quais devem ser cuidadosamente guardados. Verifique que os tubos de refrigeração não estão danificados.

Atenção: *Este congelador contém isobutano (R600a), gás refrigerante sem CFC, mas combustível. Durante as operações de transporte, instalação, limpeza e reparação do frigorífico, tome cuidado para não danificar partes do circuito de refrigeração para que não ocorram vazamentos do gás. Em caso de danos, evite utilizar chamas livres e ventile adequadamente o aposento no qual o aparelho está instalado.*

Advertência para a segurança

O fabricante declina qualquer responsabilidade pelo não cumprimento das seguintes advertências:

- Não ponha um aparelho danificado a funcionar. Em caso de dúvidas, contacte o revendedor.
- A ligação à rede eléctrica e a instalação do aparelho devem ser feitas respeitando atentamente as indicações fornecidas no manual. As condições de ligação eléctrica devem coincidir com os dados indicados na chapa de identificação. A segurança eléctrica do aparelho é garantida exclusivamente se o sistema de ligação à terra da instalação eléctrica doméstica estiver em conformidade com as normas.
- Certifique-se de que as reparações e operações de manutenção sejam feitas exclusivamente por técnicos qualificados. Desligue sempre o aparelho da rede eléctrica em caso de avaria, manutenção, substituição da lâmpada ou durante a limpeza. Para descongelar o aparelho, nunca utilize aparelhos eléctricos ou máquinas de lavar a vapor. Não remova o gelo com objectos cortantes para evitar danos irreparáveis nas paredes do congelador.
- Não tente mover o frigorífico puxando-o pela porta ou pelo puxador.
- Não conserve no compartimento congelador líquidos enlatados ou recipientes de vidro, sobretudo se contiverem bebidas gaseificadas. Não conserve no congelador produtos contendo gases, produtos inflamáveis e substâncias explosivas. Existe sempre o perigo de explosão!
- É proibido utilizar aparelhos eléctricos (por exemplo máquinas de gelados ou batedeiras eléctricas) no interior do aparelho.
- Nunca obstrua ou cubra as condutas de circulação do ar para o funcionamento correcto do frigorífico.
- Não toque nem ponha na boca produtos congelados tirados directamente do congelador. Existe o perigo de queimaduras causadas por temperaturas extremamente baixas.
- Não consuma alimentos que apresentam um aspecto e cheiro anormais.
- **Este aparelho pode ser utilizado por crianças com idade a partir de 8 anos e por pessoas com capacidades físicas, sensoriais ou mentais ou falta de experiência e conhecimento, se tiverem recebido supervisão ou instruções relativas à utilização do aparelho de forma segura e entender os riscos envolvidos. As crianças não devem brincar com o aparelho. Qualquer limpeza e ou manutenção não deve ser feito por crianças a não ser que tenham idade superior a 8 anos e sejam supervisionados.**
- As crianças deverão ser supervisionadas para se assegurar que não brinquem com o equipamento.
- Se faltar a corrente eléctrica, abra a porta o menor número de vezes possível. Os alimentos congelados que descongelaram parcial ou totalmente não devem ser congelados de novo.

Uso adequado

- Este aparelho é um congelador compressor, projectado para congelar e conservar a longo prazo alimentos frescos e alimentos ultracongelados. Este dispositivo não deve ser usado para uso comercial, não deve ser usado na restauração ou outros serviços similares.
- Os aparelhos refrigeradores estão classificados em certas classes climáticas. Por favor consulte a folha de produto para obter informações sobre a classificação para esta unidade.

Atenção: *o fabricante declina qualquer responsabilidade por eventuais ferimentos em pessoas ou danos em objectos provocados pelo não cumprimento das normas supracitadas ou pela modificação de qualquer peça do aparelho e pela utilização de peças sobresselentes não originais.*

Instalação e Ligação

A escolha do local

- Coloque o frigorífico sempre num ambiente seco e com suficiente troca de ar. Não o exponha à irradiação solar directa nem em ambientes externos. Dependendo da classe climática à qual pertence, o aparelho pode ser utilizado em diferentes condições de temperatura:

Classe	Temperatura ambiente
SN (Subnormal)	de +10 °C a +32 °C
N (Normal)	de +16 °C a +32 °C
ST (Subtropical)	de +16 °C a +38 °C
T (Tropical)	de +16 °C a +43 °C

- Não coloque o frigorífico perto de fontes de calor. Se não for possível evitar esta condição, para não prejudicar o funcionamento correcto do aparelho, será necessário utilizar um painel de isolamento adequado. De outra maneira, coloque o aparelho a pelo menos 3cm de fogões eléctricos ou a gás, e a pelo menos 30cm de sistemas de aquecimento por combustão ou de radiadores.
- Para garantir um arrefecimento correcto do condensador, o frigorífico não deve ser colocado muito perto da parede.
- Cuidado quando instalar o aparelho sobre parquet ou linóleo para não arranhar ou danificar o pavimento. Se for necessário, durante o posicionamento faça o frigorífico deslizar sobre dois pedaços de madeira ou sobre um tapete até ele atingir a posição estabelecida para a ligação à rede eléctrica.

Colocação e nivelamento do aparelho

Coloque o congelador sobre chão firme e nivelado. Para compensar as irregularidades do pavimento, o congelador está provido de dois pés de apoio reguláveis na parte dianteira. Para

proporcionar uma maior estabilidade ao produto, uma movimentação mais fácil e, portanto, um posicionamento correcto, na base traseira também estão presentes 2 rodas. Todavia, aconselhamos a prestar muita atenção ao deslocar o aparelho para não danificar o pavimento (por exemplo, se o frigorífico estiver colocado sobre parquet).

Ligação eléctrica

Antes de ligar o congelador pela primeira vez, deixe-o durante pelo menos duas horas na posição horizontal. Em seguida, ligue o cabo de alimentação do aparelho a uma tomada de corrente com contacto de terra, instalada de acordo com as normas de segurança eléctrica. A tensão nominal e a frequência estão indicadas na etiqueta de características. A ligação à rede eléctrica e a ligação à terra devem ser feitas em conformidade com as normas e prescrições em vigor.

O aparelho pode suportar breves oscilações de tensão não inferiores em 15% e não superiores em 10% do valor de tensão nominal indicado na chapa de identificação. Se for necessário substituir o cabo de alimentação, esta operação deverá ser feita exclusivamente por um técnico qualificado. A ficha deve ficar acessível com o aparelho instalado.

Descrição do produto

1. Porta
2. Compartimento congelador
3. Cesto metálico
4. Compressor ligado (VERDE)
5. Botão do termóstato (ON, 1 - 7)
6. Indicador de energia (VERMELHO)
7. Pés ajustáveis
8. Bujão de drenagem

Antes de usar pela primeira vez

– Remova completamente todos os materiais de embalagem exterior e interior, incluindo as tiras adesivas.
– Antes de ligar à rede eléctrica, a unidade deve ser cuidadosamente verificada para os danos de transporte, incluindo o cabo de alimentação.
– Limpe a unidade, conforme descrito na secção Manutenção e Limpeza.
– Para garantir o funcionamento correcto, aguarde cerca de 2 horas antes de ligar o aparelho e ligá-lo depois de estar posicionado.
– Quando a unidade é ligada pela primeira vez, poderá sentir um leve cheiro. Isso irá desaparecer assim que o processo de resfriamento começar.

Regulação e escolha da temperatura de refrigeração no congelador

Controlo de temperatura

A temperatura do congelador é ajustada por meio do botão montado na caixa do termóstato sendo a posição “7” a de temperatura mais fria. As temperaturas alcançadas podem variar de acordo com as condições de utilização do aparelho, tais como: local do aparelho, temperatura ambiente, a frequência de abertura da porta e a quantidade de alimentos colocados no

congelador. A posição do botão do termóstato deverá estar de acordo com esses factores. Normalmente, para uma temperatura ambiente de apróx. 25°C, o termóstato deverá estar ajustado em uma posição média.
O sistema de sinalização está colocado na parte da frente do congelador. Inclui: um botão de ajuste do termóstato (1 – 7 + ON) – para ajustar a temperatura no interior do congelador, um **LED POWER vermelho** – que indica que o aparelho está ligado à energia eléctrica, um **LED RUN verde** – que indica que o termóstato está ligado e o congelador está em funcionamento.

Importante: *A modificação das condições climáticas (temperatura e humidade) e a frequência de abertura da porta afectam os valores de temperatura de funcionamento do aparelho.*

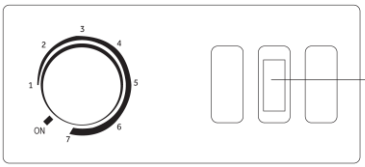

Luz do Compressor (verde)

Congelação dos alimentos

- Para uma conservação correcta e uma boa congelação dos alimentos, aconselhamos a embalar a fruta e a verdura em porções não superiores a 1kg e a carne e o peixe em porções máximas de 2kg. Embalagens reduzidas de alimentos congelam mais rapidamente, permitindo uma melhor conservação das propriedades nutritivas e do sabor, mesmo depois da descongelação e da preparação.
- Utilize exclusivamente sacos especiais para a congelação, folhas de alumínio, películas de polietileno para uso alimentar e recipientes adequados para congelar. Não utilize sacos de papel, envelopes de celofane não para uso alimentar e saquinhos de compras ou de congelação já utilizados.
- Embale os alimentos em recipientes herméticos tentando provocar a saída de todo o ar. Se utilizar saquinhos, feche as embalagens com anéis de borracha especiais e arames plastificados.
- Arrefeça sempre os alimentos quentes, deixando que cheguem à temperatura ambiente antes de os introduzir no congelador. Evite que alimentos já congelados entrem em contacto com os alimentos frescos a congelar. Anote sempre nas embalagens a data de congelação, a quantidade e o produto.
- Certifique-se de que os alimentos estejam frescos e íntegros.

Conservação dos alimentos congelados

- Ao comprar alimentos congelados, verifique sempre com atenção se a embalagem não está danificada, se a data de validade do produto não venceu e se o termómetro do congelador no qual estão expostos para a venda não indique uma temperatura superior a "-18°C". Para além disso, preste atenção às indicações sobre a temperatura, o período de conservação e as modalidades de consumo indicadas pelo fabricante.
- Aconselhamos ainda a proteger os alimentos comprados com recipientes térmicos especiais durante o transporte para evitar a descongelação. Um aumento de temperatura pode reduzir o tempo de conservação e afectar a qualidade dos alimentos.
- Não compre produtos congelados excessivamente cobertos com gelo: podem já ter sido descongelados.

Como descongelar os alimentos congelados

- Aconselhamos a consumir os alimentos parcialmente congelados o mais rapidamente possível. O frio conserva os alimentos, mas não destrói os microrganismos activados depois da descongelação e que podem deteriorar os produtos conservados. Se o odor e o aspecto dos alimentos descongelados resultarem inalterados, será possível preparar os alimentos através de cozedura e, eventualmente, congelá-los de novo depois de arrefecidos.
- Para uma descongelação correcta dos alimentos congelados, dependendo do tipo e da utilização, é possível proceder com uma descongelação à temperatura ambiente, em frigorífico, no forno eléctrico (na função estática ou ventilado) ou no forno de microondas com a função específica.

Preparação dos cubos de gelo

Encha o molde para cubos de gelo, fornecido com o aparelho, até 2/3 da sua capacidade com água fria ou um outro líquido que deseja congelar. Introduza o molde no compartimento congelador verificando se o seu fundo está seco para evitar que fique aderido à prateleira do compartimento. Para soltar os cubos de gelo, torça levemente o molde ou ponha-o sob água a correr durante alguns segundos.

Manutenção e Limpeza

Descongelação do compartimento congelador

A descongelação do compartimento congelador deve ser feita manualmente. Quando a camada de gelo nas prateleiras atinge uma espessura maior do que 5cm, aconselhamos a efectuar a descongelação do compartimento. Algumas horas antes de iniciar a descongelação, ponha o botão do termóstato na posição ON funcionamento contínuo para diminuir ainda mais a temperatura dos alimentos congelados.

Para iniciar o processo de descongelação:

1. Retire os alimentos congelados do congelador e coloque-os em um refrigerador para proteger os alimentos.
2. Desligue a unidade da corrente. A descongelação geralmente leva algumas horas. Para descongelar mais rapidamente, mantenha aberta a porta do congelador.
3. Para drenagem, coloque uma bandeja por baixo do bujão de drenagem externo. Desaperte e remova o bujão de drenagem. Isso deixará a água fluir na bandeja. Quando terminar, aperte o bujão de drenagem no lugar.

   Nota: monitore o recipiente sob o dreno para evitar transbordamentos.
4. Quando a drenagem estiver completa, limpe o interior do congelador com um pano macio. Ligue o cabo de alimentação na tomada elétrica.
5. Reinicialize o controlo de temperatura para a configuração desejada.
6. Retorne os alimentos no congelador.

Notas Importantes:

- ***Não use utensílios com pontas de metal para retirar o gelo.***
- ***Nunca utilize secadores ou aquecedores eléctricos para acelerar o processo de descongelação.***

Limpeza

- Antes de começar a limpeza, tire a ficha da tomada de alimentação eléctrica. Para limpar o exterior do aparelho, utilize exclusivamente água e um detergente líquido delicado ou um detergente comum para superfícies laváveis (por exemplo, detergente para vidros). Não utilize produtos que contenham substâncias abrasivas ou agressivas para as partes laqueadas ou pintadas, ácidos ou solventes químicos. Utilize uma esponja ou um pano macio.
- Não utilize máquinas de lavar a vapor para limpar o interior do aparelho. Aconselhamos o emprego de produtos higienizantes específicos.
- Não lave as partes extraíveis de plástico em máquina de lavar louça. Utilize simplesmente água morna e detergente para pratos ou água e vinagre. Evite que a água ou detergentes entrem em contacto com as partes eléctricas da iluminação.
- Para limpar as borrachas de vedação, utilize água morna e seque-as em seguida.
- Para que o frigorífico funcione correctamente, faça a limpeza periódica também do condensador situado na parte traseira com um pincel ou com o auxílio de um aspirador de pó.
- Para além disso, verifique periodicamente a cuba situada sobre o compressor, limpando-a se for necessário.

Conselhos práticos para poupar energia

- Instale o congelador num ambiente fresco e ventilado, protegido da irradiação directa dos raios solares e afastado de fontes de calor;
- Evite colocar alimentos quentes no congelador. Espere até que os alimentos se arrefeçam à temperatura ambiente antes de os colocar nas gavetas;
- Reduza o tempo e o número de aberturas da porta para evitar um aquecimento excessivo dos compartimentos;
- Limpa o condensador (parte traseira do frigorífico) periodicamente para evitar perdas de eficiência da máquina;
- Se não utilizar o congelador durante muito tempo, convém esvaziar o aparelho e desligá-lo.

Ruídos durante o funcionamento

- A refrigeração do congelador realiza-se através de um sistema de compressão. O compressor entra em função para manter a temperatura seleccionada no interior dos compartimentos e, se necessário, dependendo da refrigeração solicitada, pode funcionar continuamente. Quando o compressor começa a funcionar, o aparelho emite um zumbido cuja intensidade tende a diminuir depois de alguns minutos.
- Um outro ruído relacionado com o funcionamento normal do frigorífico, é um borbulhão provocado pela passagem do líquido refrigerante dentro dos tubos do circuito. Este ruído é normal e não é sintoma de um problema de funcionamento da máquina. Todavia, se for muito forte, é possível que a origem seja provocada também por outras causas. Nestes casos, é preciso verificar, se:
  - O frigorífico está correctamente nivelado no chão e se não vibra quando o compressor funciona: proceda a uma regulação correcta dos pés de apoio fornecidos com o aparelho;

Guia para resolução de avarias

O aparelho não funciona.

Verifique se,

- O interruptor da caixa de fusíveis está ligado.
- A tomada está funcionando. Isto pode ser feito ligando outro dispositivo eléctrico à tomada e verificar se funciona.

O aparelho parece gerar potência de refrigeração insuficiente

Verifique se,

- Demasiados alimentos foram colocados nas gavetas do congelador.
- O termóstato está na posição mínima (neste caso aumentar para um valor superior).
- A porta está fechada correctamente.
- Há muita poeira no condensador.

- A unidade está muito perto da parede ou outro objecto na parte de trás ou nos lados.

O som de funcionamento normal muda ou torna-se alto

Verifique se,

- O aparelho está devidamente posicionado.
- Quaisquer objectos ou obstruções estão tocando na parte traseira do aparelho.
- Existem objectos por cima do aparelho que estão vibrando.

Dados Técnicos

Referência	CF-100.006A	CF-200.007A	CF-300.008A
Alimentação	220-240 V~ 50Hz		
Corrente / Potência nominal	0.5A / 70W	0.6A / 105W	0.8A / 135W
Protecção contra choque elétrico	Class I		
Gás Refrigerante / Quantidade	R600a / 38g	R600a / 52g	R600a / 65g
Gás de isolamento	C5H10 Ciclopentano		
Classe energética (1)	A+		
Consumo Energético (2) (25°C)	0,43kWh/24h	0,56kWh/24h	0,68kWh/24h
Capacidade Bruta Total	98 L	197 L	291 L
Capacidade Útil do congelador	98 L	197 L	291 L
Classificação do congelador	* ***		
Capacidade do congelador	8kg/24h	12kg/24h	16kg/24h
Classe Climática	ST (+16° C to + 38° C)		
Ruido [dB (A) re 1pW]	42dB		
Peso líquido/Peso bruto	26kg/30kg	34kg/38kg	42kg/48kg
Dimensões (L x P x A) (mm)	560 x 555 x 842	940 x 555 x 842	1090 x 655 x 842
(1) Classe energética: A++.....D (A++= económico....D= menos económico)			
(2) O consumo real de potência depende das condições e localização do aparelho.			

Declaração de Conformidade

Este aparelho foi concebido para conservar produtos alimentares e foi fabricado em conformidade com a Directiva Europeia 90/128/CE, 02/72/CE e o regulamento (CE) Nº. 1935/2004.

Este aparelho foi concebido, fabricado e distribuído em conformidade com as seguintes directivas:

CE

- Directiva de Baixa Tensão 2014/35/EU – Segurança (que revoga a Directiva 73/23/CEE alterada pela Directiva 93/68/CE);
- Directiva EMC 2014/30/EU – Compatibilidade Electromagnética (que revoga a Directiva 89/336/CE);
- Directiva RoHS 2011/65/EU,

- Directiva 2002/72/EC – matérias plásticos destinados a entrar em contacto com géneros alimentícios.

A segurança eléctrica do artigo está assegurada apenas quando estiver correctamente ligado a uma eficiente instalação à terra segundo as normas legais.

Eliminação – Política ambiental

Embalagem

A embalagem é constituída por material 100% reciclável e está marcada com o símbolo de reciclagem. Para a eliminação, respeite as normas locais. Os materiais de embalagem (sacos de plástico, pedaços de poliestireno, etc.) devem ser mantidos fora do alcance das crianças dado que constituem potenciais fontes de perigo.

Eliminação

O produto foi fabricado com material reutilizável.

Este aparelho está classificado de acordo com a Directiva Europeia 2012/19/EU sobre Resíduos de equipamento eléctrico e electrónico (CEE).

Ao garantir a eliminação adequada deste produto, estará a ajudar a evitar potenciais consequências negativas para o ambiente e para a saúde pública, que poderiam derivar de um manuseamento de desperdícios inadequado deste produto.

O símbolo no produto, ou nos documentos que acompanham o produto, indica que este aparelho não pode receber um tratamento semelhante ao de um desperdício doméstico. Pelo contrário, deverá ser depositado no respectivo centro de recolha para a reciclagem de equipamento eléctrico e electrónico. No momento do desmantelamento, torne o aparelho inutilizável cortando o cabo de alimentação e retirando as portas e as prateleiras de maneira a que as crianças não possam aceder facilmente ao interior do frigorífico.

Em caso de desmantelamento, recomendamos que respeite as normas locais relativas à eliminação de resíduos e entregue-o nos devidos centros de escoamento, sem o deixar de vigiar mesmo por alguns dias, pois pode vir a ser uma fonte de perigo para as crianças. Para obter informações mais detalhadas sobre o tratamento, a recuperação e a reciclagem deste produto, contacte o Departamento na sua localidade, o seu serviço de eliminação de desperdícios domésticos ou a loja onde adquiriu o produto.

Declaração de Garantia

Para direitos de garantia respeitantes à eliminação dos defeitos (direito legal), estes deverão ser dirigidos aos nossos parceiros comerciais (revendedores autorizados). Além disso o distribuidor assume a seguinte garantia do fabricante:

1. Para este equipamento, o fabricante assume uma garantia de 24 meses (*) de acordo com as condições abaixo descritas e a partir da data de compra que será comprovada através da factura original, recibo de compra ou de um outro documento similar.
2. Os direitos de garantia deverão ser adquiridos junto ao revendedor onde o aparelho foi adquirido.
3. A garantia cobre a rectificação de qualquer dano ou defeito do equipamento durante o período do mesmo e que demonstre ser devido a defeitos de material ou de fabricação.
4. A garantia não cobre danos e defeitos resultantes de instalações e manipulações incorrectas, de não respeito pelas instruções de programação e de utilização, ou de força maior. A garantia voluntária não cobre a instalação e programação por parte do revendedor. Em particular, não poderão ser aceites reclamação para instalação e programação gratuita por parte do revendedor. A garantia voluntária não cobre deficiências que prejudicam de forma insignificante o funcionamento do aparelho. Outros custos, tais como a instalação, transporte e deslocação do técnico estão expressamente excluídos da garantia.
5. O distribuidor reserva o direito, se assim o entender, de substituir por outro equivalente em vez de o reparar. Reclamações futuras não serão aceites. Após a troca ou reparação, todos os dados armazenados serão perdidos.
6. A garantia não será validada se forem efectuadas alterações ao equipamento, ou quando o equipamento for utilizado em países para o qual não foi desenvolvido nem fabricado.
7. A aplicabilidade da garantia pressupõe que o aparelho seja enviado completo, protegido contra roturas e choques (se possível na sua embalagem original) e acompanhado da respectiva garantia.
8. Se após a verificação se concluir que não existem motivos para a reclamação, ou que não apresenta defeitos, os custos respeitantes serão imputados ao cliente. O revendedor está autorizado a cobrar estes custos ao cliente.
9. Todos os serviços resultantes da garantia voluntária, não renovam o período da mesma nem iniciam um novo período de validade.
10. Os direitos de garantia legal do consumidor final não estão excluídos nem restritos por esta declaração independente do fabricante.

O cliente goza de todas as garantias previstas na Directiva 1999/44/CE do Parlamento Europeu e do Conselho, de 25 de Maio.

(*) Apenas para países da União Europeia

ES

Estimado cliente

Gracias por elegir un producto Haeger.

Haeger productos están diseñados para el bienestar de los consumidores, haciendo hincapié en los más altos estándares de calidad, funcionalidad y diseño. Estamos seguros de su satisfacción con la compra de este producto.

El aparato que ha comprado es para uso exclusivamente doméstico.

Para utilizar este aparato de la mejor manera, lea atentamente las instrucciones de uso, que incluyen una descripción del equipo y algunos consejos útiles para conservar los alimentos.

Guarde este manual para futuras referencias y entrégalo a quien podría adquirir el aparato en una fecha futura.

Antes de utilizar el aparato

1. Tras desembalar el aparato, compruebe que no está dañado y que las puertas cierran correctamente. Los posibles daños deben comunicarse al vendedor en el plazo de 24 h. después de la entrega del aparato.
2. Una vez instalado el aparato, espere como mínimo dos horas antes de ponerlo en marcha para que el circuito refrigerante funcione correctamente.
3. Asegúrese de que la instalación y la conexión eléctrica sean efectuadas por un técnico cualificado según las instrucciones del fabricante y las normas de seguridad locales.
4. Limpie el interior del aparato antes de usarlo.

Instrucciones especiales

Se este aparato reemplaza otro más antiguo con cerrojo, romper o retirar el cerrojo como medida de seguridad antes de almacenarlo, para evitar que los niños, jugando, se encierren dentro accidentalmente.

Los refrigeradores y congeladores antiguos contienen gases de aislamiento y refrigeración, los cuales han de ser eliminados apropiadamente. Asegúrese de que los tubos de refrigeración no resulten dañados.

***Atención**: Este congelador contiene isobutano (R600a), gas refrigerante sin CFC pero combustible. Durante el transporte, instalación, limpieza y reparación del frigorífico se debe prestar atención a fin de no dañar partes del circuito de refrigeración, lo que provocaría pérdidas de gas. En caso de daño evitar el uso de llamas libres y ventilar adecuadamente el local en que se encuentra el frigorífico.*

Advertencias sobre seguridad

El fabricante declinará toda responsabilidad en caso de inobservancia de las siguientes instrucciones:

- No ponga en funcionamiento un aparato que presente daños: en caso de dudas consulte a su revendedor.
- La conexión a la red eléctrica y la instalación del aparato deben efectuarse respetando atentamente las instrucciones del manual. Las características de la red eléctrica deben coincidir con los datos indicados en la placa de identificación. La seguridad eléctrica del aparato quedará garantizada únicamente si el sistema de tierra de la instalación eléctrica doméstica reúne los requisitos establecidos por las respectivas normas.
- Certifíquese que las reparaciones e intervenciones de mantenimiento sean ejecutadas únicamente por técnicos cualificados. Desenchufa siempre el aparato de la red eléctrica en caso de avería, sustitución de la bombilla y ejecución de mantenimiento o limpieza. Para efectuar la descongelación no deberán utilizarse nunca aparatos eléctricos ni lavadores de vapor. No eliminar la escarcha o hielo con objetos cortantes, ya que pueden provocar daño irremediable en las paredes del frigorífico.
- No trate de desplazar el frigorífico tirando su puerta o manilla.
- No conservar en el compartimiento del congelador, líquidos en latas o envases de vidrios, especialmente si se trata de bebidas gaseosas. No conservar en el congelador productos que contengan gases, productos inflamables o sustancias explosivas. Existe siempre el peligro de explosión!
- Está prohibido utilizar otros aparatos eléctricos (por ejemplo heladoras o licuadoras) en el interior del frigorífico.
- Nunca debe taparse ni cubrir de ninguna manera los conductos de circulación de aire para el correcto funcionamiento del frigorífico.
- No tocar ni meter en la boca productos congelados directamente retirados del refrigerador. Existe el peligro de sufrir quemaduras debido a las temperaturas muy bajas.
- No consumir alimentos que presenten aspecto u olor anómalo.
- **Este aparato puede ser usado por niños de 8 o más años de edad y personas con capacidades físicas, sensoriales o mentales reducidas, o falta de experiencia y conocimientos, si reciben supervisión o instrucciones sobre el uso del aparato de forma segura y comprenden los riesgos implicados. Los niños no deben jugar con el aparato. La limpieza y el mantenimiento del usuario no deben ser realizados por niños menores de 8 años, y en este caso con supervisión.**
- En caso de interrupción del suministro eléctrico abrir lo menos posible la puerta. Los alimentos congelados que se han descongelado de modo parcial o total no deben ser congelados nuevamente.

Uso adecuado

- Este congelador-compresor esta diseñado para ultra congelar y conservar a largo plazo los alimentos ultracongelados, y también para hacer cubitos de hielo.
- Los congeladores se clasifican en distintas clases climáticas. Consulte la hoja de características de este producto, donde se incluye la clasificación de este aparato.
- Este aparato no se debe utilizar para el uso comercial, no se debe utilizar en restauración ni otro servicio mayorista.

***Atención**: El fabricante declina toda responsabilidad en cuanto a daños que puedan sufrir personas o cosas como consecuencia de la inobservancia de las normas antedichas o de la alteración incluso solo de una parte del aparato o del uso de recambios no originales.*

Instalación y conexión

La elección del lugar

- Se debe emplazar siempre el congelador en un ambiente seco y con adecuado recambio de aire. No instalarlo al aire libre ni exponerlo directamente a los rayos solares. En función de la respectiva clase climática (indicada en la placa de características), el aparato puede utilizarse en diferentes condiciones de temperatura tal como a continuación se indica:

Clase	Temperatura ambiente
SN (Subnormal)	entre +10 °C y +32 °C
N (Normal)	entre +16 °C y +32 °C
ST (Subtropical)	entre +16 °C y +38 °C
T (Tropical)	entre +16 °C y +43 °C

- No situar el congelador en proximidad de fuentes de calor. En caso de que ello sea inevitable, a fin de garantizar el correcto funcionamiento del aparato se deberá utilizar un adecuado panel aislante. Normalmente se deberá instalar el aparato por lo menos a 3 cm de distancia respecto de cocinas eléctricas o de gas y a por lo menos 30 cm respecto de sistemas de calefacción de combustión o radiadores.
- Para garantizar un adecuado enfriamiento del condensador, el aparato no debe ser situado muy cerca del muro.
- Se deberá prestar particular atención al instalar el aparato sobre parqué o linóleum a fin de no provocar rayas ni daños en el pavimento mismo. Sí es necesario, durante el posicionamiento conviene hacer deslizar el frigorífico sobre pequeñas piezas de madera o sobre un tapete hasta situarlo en la posición prevista para efectuar el enlace a la red eléctrica.

Posicionamiento y nivelación del aparato

Posicionar el frigorífico sobre un suelo estable y nivelado. Para compensar las irregularidades del pavimento, el congelador tiene dos pies regulables en la parte anterior. Para consentir mayor estabilidad, un movimiento más fácil y un posicionamiento correcto, hay además dos rodillos en la parte trasera. Sin embargo aconsejamos mucha atención durante el desplazamiento, para no dañar el pavimento (especialmente en el caso de entarimado).

Conexión eléctrica

Antes de activar el frigorífico por la primera vez es necesario dejarlo al menos durante dos horas en posición vertical. A continuación conectar el cable de alimentación del aparato a una toma de corriente con contacto de tierra instalado en conformidad con lo establecido por las normas sobre seguridad eléctrica. La tensión nominal y la frecuencia son indicadas en la etiqueta de características. La conexión a la red eléctrica y el contacto de tierra deben efectuarse de conformidad con lo establecido por las normas vigentes.

El aparato puede soportar breves oscilaciones de tensión no inferiores en la medida del 15% ni superiores en la medida del 10% respecto del valor de tensión nominal indicado en la placa. La sustitución del cable de alimentación es una operación que debe efectuar sólo un técnico cualificado. El enchufe debe ser accesible con el equipo instalado.

Descripción del aparato

1. Puerta
2. Compartimiento congelador
3. Cesta de alambre
4. Luz funcionamiento (VERDE)
5. Botón Termostato (ON, 1 – 7)
6. Luz indicadora de encendido (ROJO)
7. Pies ajustables
8. Tapón de drenaje

Puesta en marcha

- Retire por completo cualquier material de embalaje, incluidas las cintas adhesivas.
- Antes de conectar a la red eléctrica, el aparato debe ser examinado detenidamente por si hubiera resultado dañado durante el transporte, incluido el cable eléctrico.
- Limpie el aparato siguiendo las instrucciones de la sección Mantenimiento y limpieza incluida a continuación.
- Para asegurar que el aparato funciona correctamente, espere aproximadamente 2 horas antes de conectar el aparato y encenderlo después de haber sido colocado en su lugar.
- Al encender el aparato por primera vez, se percibirá un ligero olor a ‘nuevo’. Este olor desaparecerá cuando el proceso de enfriamiento haya comenzado.

Regulación y elección de la temperatura en el congelador

Control de Temperatura

La temperatura del congelador se ajusta por medio de la perilla montada en la caja del termostato, la posición "7" es la temperatura más fría. Las temperaturas pueden variar de acuerdo alcanzado con las condiciones de uso del aparato, como por ejemplo: lugar del aparato, la temperatura ambiente, la frecuencia de apertura de la puerta, y la cantidad de alimentos en el congelador. La posición de la perilla del termostato deberá estar de acuerdo con estos factores. Normalmente, para una temperatura ambiente de aprox. 25°C, el termostato se puede ajustar en una posición mediana.
El sistema de señalización está colocado en la parte frontal en la caja del termostato. Incluye: un botón de ajuste del termostato (ON, 1 a 7) - la temperatura del interior se ajusta, el **LED POWER ROJO** - indica que el aparato se suministra con la energía eléctrica, el **LED RUN VERDE** – indica que el termostato esté encendido.

Importante: *El cambio de las condiciones climáticas (temperatura y humedad) y la frecuencia de apertura de la puerta influyen en las temperaturas de funcionamiento del congelador.*

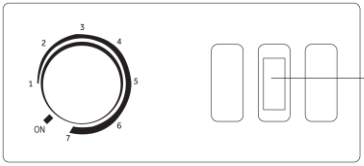

Compresor ON indicador (verde)

Congelación de los alimentos

- Para una correcta conservación y congelación de los alimentos se aconseja empaquetar fruta y verdura en porciones no superiores a un Kg. y carne y pescado con un máximo de dos Kg. Porciones reducidas de alimentos se congelan más rápidamente, garantizando una mejor conservación de las propiedades nutritivas y de los sabores para la sucesiva descongelación y preparación de los mismos.
- Utilizar sólo bolsitas especiales para la congelación, papel de aluminio, película de polietileno para uso alimentario y recipientes para congelar. No utilizar bolsas de papel, bolsas de celofán no destinadas a uso alimentario ni bolsas de la compra o para congelación ya utilizadas.
- Empaquetar los alimentos herméticamente, tratando de hacer salir por completo el aire. En caso de utilizar bolsitas, cerrarlas con anillos especiales de goma e hilos plastificados.
- Enfriar siempre los alimentos calientes a temperatura ambiente antes de introducirlos en el congelador y evitar que alimentos ya congelados entren en contacto con alimentos frescos a congelar.

- Marcar siempre en los envases la fecha de congelación, el producto y su cantidad y verificar que los alimentos estén frescos e íntegros.

Conservación de los alimentos congelados

- Al adquirir alimentos congelados es importante controlar siempre que el envase no esté dañado, que la fecha de vencimiento del producto no haya sido superada y que el termómetro del congelador en que están expuestos no indique una temperatura superior a –18 °C. También se debe prestar atención a las indicaciones sobre temperatura, período de conservación y modalidades de consumo que aparecen en los envases de los productos.
- Se aconseja además proteger los alimentos adquiridos utilizando contenedores térmicos para el transporte, a fin de evitar descongelaciones incluso parciales. Un aumento de temperatura podría reducir el tiempo de conservación y alterar la calidad de los productos.
- No adquirir alimentos congelados que estén excesivamente cubiertos con escarcha: podrían haber sido ya descongelados.

Descongelación de los alimentos congelados

- Se aconseja consumirlo antes posible los alimentos que hayan sido parcialmente descongelados. El frío conserva los alimentos pero no destruye los microorganismos activados después de la descongelación, los que pueden comenzar a deteriorar los productos conservados. Si el olor y el aspecto de los alimentos descongelados no presentan modificaciones es posible prepararlos mediante cocción y eventualmente congelarlos una vez cocidos, después del enfriamiento.
- Para una correcta descongelación de los alimentos congelados, según cada tipo y uso, es posible efectuar una descongelación a temperatura ambiente, o bien en el frigorífico, en el horno eléctrico (en función estática o ventilada) o mediante la específica función del horno microondas.

Preparación de cubitos de hielo

Llenar la respectiva cubeta en la medida de 2/3 con agua fría u otro líquido que se desee congelar. Introducirla en el compartimiento congelador, verificando que su fondo esté seco para evitar que pueda pegarse al piso del compartimiento mismo. Para desprender los cubitos de hielo torcer ligeramente la cubeta o ponerla durante algunos segundos bajo el agua corriente.

Mantenimiento y Limpieza

Descongelación cámara del congelador

El compartimiento congelador requiere una descongelación manual. Se aconseja efectuar la descongelación cuando el espesor de la escarcha o hielo en los estantes alcanza un espesor superior a 5 cm. Algunas horas antes de efectuar la descongelación se debe disponer el mando del termostato en posición ON modo continuo a fin de enfriar ulteriormente los alimentos congelados.

Para iniciar el proceso de descongelación:

1. Retire los alimentos congelados del congelador y colóquelo en un enfriador para proteger los alimentos.
2. Desenchufe la unidad. El descongelamiento suele tardar unas horas. Para descongelar más rápido, mantenga abierta la puerta del congelador.
3. Para el drenaje, coloque una bandeja debajo del tapón de drenaje exterior. Desenrosque y retire el tapón de drenaje. Esto permitirá que el agua fluya hacia fuera en la bandeja. Cuando haya terminado, atornille el tapón de drenaje en su lugar.

   Nota: monitoree el recipiente debajo del desagüe para evitar desbordamiento.
4. Cuando finalice el drenaje, limpie el interior del congelador con un paño suave. Vuelva a conectar el cable de alimentación a la toma de corriente.
5. Restablezca el control de temperatura al ajuste deseado.
6. Devuelva los alimentos al congelador.

Notas importantes:

- ***No utilice objetos puntiagudos o afilados como cuchillos o tenedores, para retirar la escarcha.***
- ***Nunca use secadores, calentadores eléctricos u otros aparatos eléctricos para descongelar.***

Limpieza

- Antes de efectuar la limpieza se deberá desconectar el enchufe eléctrico respecto de la red de alimentación. Para limpiar la parte externa utilizar únicamente agua y un detergente líquido delicado o un detergente común para superficies lavables (por ejemplo detergente para vidrios). Para las partes lacadas o pintadas no utilizar productos que contengan sustancias abrasivas o agresivas ni ácidos o solventes químicos. Usar una esponja o un paño suave.
- No utilizar limpiadoras de vapor para efectuar la limpieza interna. Aconsejamos emplear productos de higienes específicos.
- No lavar las partes plásticas extraíbles en lavavajillas; usar sólo agua tibia y detergente para platos o bien agua y vinagre. Evítese todo contacto entre agua/detergente y las partes eléctricas de la iluminación.
- Para la limpieza de las juntas usar agua tibia y secar a continuación.
- Para un correcto funcionamiento del frigorífico se debe efectuar periódicamente la limpieza del condensador, que está situado en la parte trasera. Para ello utilizar un pincel o una aspiradora.
- Controlar periódicamente también la cubeta situada sobre el compresor y limpiarla cada vez que sea necesario.

Consejos prácticos para obtener ahorro energético

- Instala el congelador en un ambiente fresco y aireado, evitando que reciba directamente los rayos solares, y alejado de fuentes de calor.
- No introduzca alimentos calientes en el compartimiento congelador. Esperar el enfriamiento a temperatura ambiente de los alimentos antes de colocarlos en los cajones.
- Reduzca el tiempo y el número de aperturas de la puerta a fin de evitar un excesivo calentamiento de las cámaras.
- Limpia periódicamente el condensador (parte trasera del frigorífico) a fin de evitar pérdidas de eficiencia del aparato.
- En caso de inactividad del congelador por largo tiempo, es conveniente vaciarlo y apagarlo.

Ruidos de funcionamiento

- El enfriamiento del congelador se efectúa mediante un sistema de compresión. Para mantener la temperatura seleccionada en el interior de las cámaras, el compresor se activa y, en función del enfriamiento requerido y si es necesario, puede funcionar de modo continuo. Al activarse el compresor se produce un zumbido, cuya intensidad tiende a disminuir después de algunos minutos.
- Otro ruido propio del funcionamiento normal del frigorífico es el gorgoteo producido por la circulación del líquido refrigerante en el interior de los tubos del circuito. Este ruido es normal y no indica malfuncionamiento del aparato. En caso de ser excesivo podría deberse a otras causas que no sean aquéllas normales. En tal caso será necesario verificar que:
  - el congelador está correctamente nivelado sobre el pavimento y que durante el funcionamiento del compresor no vibre: eventualmente efectuar una correcta regulación de sus pies de apoyo;

Guía para solución de problemas

El aparato no está funcionando.

Compruebe que

- el interruptor en la caja de fusibles de instalación de su casa está encendida.
- la toma de pared está funcionando. Esto se puede hacer mediante la conexión de otro dispositivo eléctrico a la toma y el control de la función.

La unidad parece generar potencia frigorífica suficiente.

Compruebe si

- Los alimentos demasiado se ha almacenado en la unidad.
- El termóstato está en la posición mínima (en este caso, se establece en un valor adecuado superior).
- La puerta no está cerrada correctamente.
- Hay demasiado polvo en el condensador.

- La unidad está demasiado cerca de una pared u otro objeto en la parte posterior o a los lados.

Los cambios normales de funcionamiento o el sonido se hacen más fuerte.
Compruebe si

- La unidad ha sido la posición correcta.
- Objetos u obstáculos están tocando la parte posterior de la unidad.
- Hay algún objeto en la parte superior de la unidad que puede ser vibrante.

Datos Técnicos

Referencia	CF-100.009A	CF-200.010A	CF-300.011A
Alimentación/ Clase de protección	220-240 V~ 50Hz		
Corriente nominal	0.5A / 70W	0.6A / 105W	0.8A / 135W
Protección contra choque eléctrico	Class I		
Gas Refrigerante / Cantidad	R600a / 38g	R600a / 52g	R600a / 65g
Gas de aislamiento	C5H10 Cyclopentane		
Clase de energía (1)	A+		
Consumo energético (2) (25°C)	0,43kWh/24h	0,56kWh/24h	0,68kWh/24h
Capacidad Total Bruta	98 L	197 L	291 L
Capacidad Útil do congelador	98 L	197 L	291 L
Clasificación del congelador	* ***		
Capacidad del congelador	8.0kg/24h	12kg/24h	16kg/24h
Clase Climática	SN,N,ST (+16° C to + 38° C)		
El ruido [dB (A) re 1pW]	42dB		
Peso neto/Peso bruto	26kg/30kg	34kg/38kg	42kg/48kg
Dimensiones (L x P x A) (mm)	560 x 555 x 842	940 x 555 x 842	1090 x 655 x 842
(1) Clase de energía: A++……D (A++= económica….D = menos económica)			
(2) El consumo de energía real depende de las condiciones y la ubicación del dispositivo.			

Declaración de Conformidad

Este aparato está diseñado para conservar los alimentos y se fabrica de acuerdo con la Directiva Europea 90/128/CE, 02/72/CE y el reglamento (CE) No. 1935/2004.

Este dispositivo fue diseñado, fabricado y distribuido de acuerdo con las siguientes directivas:

CE

- Directiva de Baja Tensión 2014/35/EU – Seguridad (que se deroga la Directiva 73/23/CEE modificada por la Directiva 93/68/CE);
- Directiva EMC 2014/30/EU – Compatibilidad Electromagnética (que se deroga la Directiva 89/336/CE);

- Directiva RoHS 2011/65/EU refundición de la directiva 2002/95/EC
- Directiva 2002/72/EC – materiales plásticos destinados a entrar en contacto con productos alimenticios.

La seguridad eléctrica de este artículo está asegurada si está correctamente conectado a una toma de tierra eficaz siguiendo las normas de instalación.

Disposición – La política ambiental

Embalaje

El material de embalaje es 100% reciclable, como lo indica el símbolo correspondiente. Para su eliminación, respete las normas locales. No deje el material de embalaje (bolsas de plástico, trozos de poliestireno, etc.) al alcance de los niños; puede ser peligroso.

Eliminación del viejo frigorífico

El aparato se ha fabricado con material reciclable.

Este aparato lleva el marcado CE en conformidad con la Directiva 2012/19/EU del Parlamento Europeo y del Consejo sobre residuos de aparatos eléctricos y electrónicos (RAEE).

La correcta eliminación de este producto evita consecuencias negativas para el medioambiente y la salud.

El símbolo en el producto o en los documentos que se incluyen con el producto, indica que no se puede tratar como residuo doméstico. Es necesario entregarlo en un punto de recogida para reciclar aparatos eléctricos y electrónicos.

Para su eliminación, inutilice el aparato. Corte el cable de alimentación y quite las puertas y los estantes para evitar que los niños jueguen con el aparato.

Deséchelo con arreglo a las normas medioambientales locales y entréguelo en un centro de recuperación de gases de refrigeración.

Para obtener información más detallada sobre el tratamiento, recuperación y reciclaje de este producto, póngase en contacto con el ayuntamiento, con el servicio de eliminación de residuos urbanos o la tienda donde adquirió el producto.

Declaración de garantía

En la medida que se trate de derechos de eliminación de deficiencias (regulación legal), éstos deben ser llevados a cabo a través de la otra parte contratante (comercio especializado). Además, el distributor asuma la siguiente garantía del fabricante:

1. El fabricante asume una garantía de 24 meses (*) para este aparato, según las condiciones estipuladas a continuación, comenzando en la fecha de compra estipulada en la factura original u otros documentos.
2. La solicitud de prestaciones en garantía se debe hacer a través del comercio especializado.
3. La garantía voluntaria abarca la reparación de todos los daños o defectos del aparato, cuando se estableciera que están causados por fallos de material o de fabricación.
4. La garantía voluntaria no incluye los casos de daños o defectos debidos a la conexión incorrecta, manejo incorrecto o no observación de las instrucciones de programación y de uso y fuerza mayor. La garantía voluntaria no incluye trabajos de instalación o programación del comercio especializado. Sobre todo no existe ningún derecho a trabajos de instalación y de programación gratuitos que deba realizar el comerciante especializado. La garantía voluntaria no abarca aquellos defectos que apenas afecten el valor o la utilidad del aparato. Quedan excluidos de la garantía voluntaria expresamente otros costes, como p. ej. de instalación y desplazamiento.
5. El distributor puede optar a la sustitución por un aparato equivalente en lugar de la reparación. No se admiten otras demandas de indemnización. Los datos guardados en el equipo se han perdido después de reparación o cambio.
6. La garantía voluntaria queda sin validez cuando se hubieran realizado modificaciones del producto o el producto es utilizado en un país para el cual no fue desarrollado y fabricado.
7. La prestación de la garantía voluntaria presupone que el producto se envía completamente al fabricante en un embalaje a prueba de golpes y roturas (si es posible, en el embalaje original), junto con el comprobante de garantía del comercio especializado.
8. Si el examen determinase que no se está ante un caso de garantía o que el producto no presenta fallos, los gastos de reparación y comprobación correrán a cargo del abonado. El distributor que lleva a cabo los trabajos que resulta de la garantía voluntaria tiene el derecho de enviar una cuenta por los costes resultantes.
9. Las prestaciones en la garantía voluntaria no implican una prolongación del período de garantía ni inician un nuevo período de la garantía voluntaria.
10. Los derechos legales de garantía del cliente final no son recortados ni excluidos debido a esta declaración libre de garantía de parte del fabricante.

El cliente disfruta de todas las garantías previstas en la Directiva 1999/44/CE del Parlamento Europeo y del Consejo, de 25 de mayo.
(*) Solo para países de la Unión Europea

Cher Client

Merci d'avoir choisi un produit Haeger.

Les produits Haeger sont conçus pour le bien-être du consommateur, en insistant sur les plus hauts standards de qualité, de fonctionnalité et de design. Nous sommes certains de leur satisfaction à l'achat de ce produit.

L'appareil que vous venez d'acheter est exclusivement réservé à un usage ménager.

Pour utiliser au mieux votre appareil, nous vous invitons à lire attentivement les instructions relatives à son utilisation, dans lesquelles vous trouverez la description de votre appareil et des conseils utiles sur la conservation des aliments. Cette notice doit être conservée pour la céder avec l'appareil aux éventuels propriétaires suivants.

Avant d'utiliser l'appareil

1. Après avoir déballé l'appareil, assurez-vous qu'il n'est pas endommagé et que les portes ferment parfaitement. Tout dommage éventuel devra être signalé au revendeur dans un délai de 24 heures.
2. Nous conseillons d'attendre au moins deux heures avant de mettre l'appareil en service, pour permettre au circuit de réfrigération d'être performant.
3. Assurez-vous que l'installation et le branchement électrique ont été réalisés par un technicien qualifié, conformément aux instructions du fabricant et aux normes locales en vigueur en matière de sécurité
4. Nettoyez l'intérieur de l'appareil avant de l'utiliser.

Instructions spéciales

Si cet appareil vient remplacer un ancien congélateur équipé d'une fermeture mécanique, nous vous conseillons, par mesure de sécurité, de détruire cette dernière, afin d'éviter que les enfants ne restent enfermés à l'intérieur de l'appareil au cours de leurs jeux.

Les anciens congélateurs et congélateurs contiennent de gaz calorifuges et du réfrigérant dont vous devez vous débarrasser. Assurez-vous que les tubes frigorifiques ne sont pas endommages.

***Attention**: ce congélateur contient de l'isobutane (R600a), gaz réfrigérant sans CFC, mais combustible. Au cours du transport, de l'installation, du nettoyage et de la réparation du congélateur, faire très attention de ne pas endommager les parties du circuit réfrigérant afin d'exclure la sortie du gaz. En cas d'endommagement, éviter l'utilisation de flammes nues et bien aérer la pièce dans laquelle se trouve l'appareil.*

Avertissements concernant la sécurité

Le constructeur décline toute responsabilité dans le cas où les avertissements suivants ne seraient pas respectés :

- Ne pas mettre l'appareil en marche s'il est endommagé : en cas de doute, demander au revendeur.
- Le branchement au réseau électrique et l'installation de l'appareil doivent être effectués en respectant attentivement les indications du manuel. Les conditions de branchement électrique doivent coïncider avec les données indiquées sur la plaque d'identification. La sécurité électrique de l'appareil est garantie exclusivement si le système de mise à terre de l'installation électrique domestique est conforme aux normes.
- S'assurer que les réparations et les opérations d'entretien sont effectuées exclusivement par des techniciens qualifiés. Toujours débrancher l'appareil en cas de panne, d'entretien, de remplacement de la lampe ou pendant le nettoyage. Pour le dégivrage, ne jamais utiliser d'appareils électriques ou de nettoyeurs à vapeur. Ne pas enlever le givre ou la glace avec des objets tranchants, pour éviter d'endommager définitivement les parois du congélateur.
- Ne pas essayer de déplacer le congélateur en tirant la porte ou la poignée.
- Ne pas conserver dans le compartiment congélateur des liquides en boîtes ou en récipients en verre, surtout s'il s'agit de boissons additionnées d'anhydride carbonique. Ne pas conserver dans le congélateur des produits contenant des gaz, des poudres inflammables et des substances explosives : danger d'explosion!
- Il est interdit d'utiliser des appareils électriques (par exemple des sorbetières ou des mixeurs) à l'intérieur de l'appareil.
- Ne pas obstruer ou couvrir les conduites de circulation d'air pour le fonctionnement correct du congélateur.
- Ne pas toucher ou mettre dans la bouche les produits congelés prélevés directement du congélateur.
- Danger de brûlures, à cause des températures très basses.
- Ne pas consommer d'aliments qui ont une odeur et un aspect anormaux
- **Cet appareil peut être utilisé par les enfants de 8 ans et plus et les personnes atteintes de handicap mental, physique ou sensoriel ou les personnes qui manquent d'expérience ou de connaissances s'ils sont supervisés ou s'ils ont reçu des instructions à propos de l'utilisation de l'appareil d'une manière sûre et s'ils en comprennent les dangers. Les enfants ne doivent pas jouer avec l'appareil. Le nettoyage et l'entretien par l'utilisateur ne peuvent pas être effectués par les enfants à moins qu'ils soient âgés de plus de 8 ans et supervisés.**
- Surveiller les enfants pour éviter qu'ils ne jouent avec l'appareil.
- S'il y a une panne de courant, ouvrir le moins possible la/les porte/s. Les aliments congelés qui se sont décongelés complètement ou en partie ne doivent pas être recongelés.

Utilisation du congélateur

- Cet appareil de congélation avec compresseur est destine a la congélation et a la conservation longue durée des aliments surgèles, ainsi qu'a la fabrication de glaçons.
- Les appareils de réfrigération sont classes par classes climatiques. Veuillez vous référer à la fiche technique pour connaitre la classe climatique de cet appareil.
- Cet appareil n'est conçu ni pour un usage commercial ni pour un usage dans la restauration ou environnements similaires.

Attention: *le constructeur décline toute responsabilité pour des dommages subis par des personnes ou des choses, causés par l'inobservation des prescriptions susmentionnées ou dérivant de la modification, même d'une seule partie de l'appareil, et de l'utilisation de pièces de rechange qui ne sont pas d'origine.*

Installation et branchement

Le choix du lieu

- Positionner toujours le congélateur dans un lieu sec et avec un changement d'air suffisant. Ne pas l'exposer directement aux rayons du soleil et à l'extérieur. Selon la classe climatique d'appartenance (indiquée sur la plaquette appliquée) l'appareil peut être utilisé dans des conditions de température différentes:

Classe	Température ambiante
SN (Subnormale)	de +10 °C à +32 °C
N (Normale)	de +16 °C à +32 °C
ST (Subtropicale)	de +16 °C à +38 °C
T (Tropicale)	de +16 °C à +43 °C

- Ne pas installer le congélateur près de sources de chaleur. Si cela est inévitable, pour ne pas compromettre le fonctionnement correct de l'appareil, utiliser un panneau isolant approprié. Sinon positionner l'appareil à au moins 3 cm de cuisinières électriques ou à gaz, et à au moins 30 cm de systèmes de chauffage à combustion ou de radiateurs.
- Pour assurer un refroidissement correct du condenseur, le congélateur ne doit pas être positionné trop près du mur. Pour éviter cela, le produit est équipé de deux entretoises en plastique, qui doivent être placées sur la partie supérieure du condenseur.
- Faire attention si l'on installe l'appareil sur du parquet ou du linoléum, pour éviter de rayer ou d'endommager le carrelage. Si nécessaire, pendant le positionnement faire glisser le congélateur sur des morceaux de bois ou un tapis, jusqu'à ce qu'il soit bien positionné pour le branchement au réseau électrique.

Positionnement et mise de niveau de l'appareil

Placez le frigo sur un fond stable et nivelé. Afin de compenser des irrégularités du sol, le congélateur est doté de deux pieds réglables dans la partie antérieure. Pour garantir une

stabilité majeure, un mouvement plus facile et un positionnement correct, la base postérieure est dotée de deux petites roues. En tout cas on conseille de prêter beaucoup d'attention lors du mouvement du frigo, pour éviter d'endommager le sol (surtout dans le cas d'un sol en plancher).

Branchement électrique

La première fois, avant d'allumer le congélateur, le laisser pendant au moins deux heures en position verticale. Connecter le câble d'alimentation à une prise de courant avec contact de terre, installée selon les normes sur la sécurité électrique. La tension nominale et la fréquence sont indiquées sur l'étiquette des caractéristiques. Le branchement au réseau électrique et la mise à terre doivent être effectués conformément aux normes et aux prescriptions en vigueur.

L'appareil peut supporter des brefs écarts de tension non inférieurs de 15% et non supérieurs de 10% par rapport à la valeur de tension nominale reportée sur la plaquette. Le remplacement du câble d'alimentation ne peut être effectué que par un technicien qualifié. La prise devra être accessible une fois que l'appareil sera placé.

Description du produit

1. Porte
2. Compartiment congélateur
3. Panier métallique
4. Voyant de fonctionnement (VERT)
5. Button thermostat (ON, 1 - 7)
6. Voyant d'alimentation (ROUGE)
7. Pieds réglables
8. Bouchon de vidage

Première utilisation

- Retirez tous les emballages extérieurs et intérieurs, y compris les bandes adhésives.
- Avant de le brancher sur le secteur, vérifiez minutieusement l'appareil, y compris le cordon d'alimentation, pour tout signe de dommages survenus pendant le transport.
- Nettoyez l'appareil en suivant les instructions figurant à la rubrique Entretien et nettoyage ci-après.
- Afin d'assurer le fonctionnement correct de l'appareil, nous vous conseillons de l'installer a sa place et d'attendre au moins 2 heures avant de le brancher sur le réseau électrique.
- Ne vous inquiétez pas si lorsque l'appareil est branche sur le réseau électrique pour la première fois, il dégage une légère odeur de neuf. Celle-ci disparaitra des que le processus de réfrigération aura commence.

Réglage et choix de la température du congélateur

Contrôle de la température

La température du congélateur est réglée au moyen du bouton monté sur la boîte du thermostat, la position "7" étant la plus froid. Les températures atteintes peuvent varier selon les conditions d'utilisation de l'appareil, tels que: la place de l'appareil, la température ambiante, la fréquence d'ouverture de porte, et de la quantité des aliments dans le

congélateur. La position du thermostat sera en fonction de ces facteurs. Normalement, pour une température ambiante d'env. 25°C, le thermostat sera réglé sur une position moyenne.
Le système de signalisation est placé sur la face avant du congélateur. Il comprend: un bouton de réglage du thermostat (ON, 1 à 7) – pour ajuster la température intérieure, la **LED POWER ROUGE** –qui indique que l'appareil est alimenté en énergie électrique, la **LED RUN VERT** – qui montre que le thermostat est allumé.

Important: *Le changement des conditions climatiques (température et humidité) et la fréquence d'ouverture de la porte peuvent avoir une influence sur les températures de fonctionnement du congélateur.*

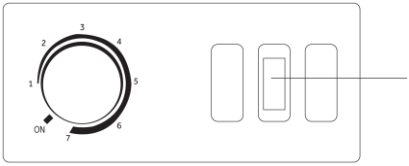

Congélation des aliments

- Pour une conservation et une congélation correctes des aliments, il est conseillé d'emballer les fruits et les légumes en portions qui ne dépassent pas 1 kg et la viande et le poisson jusqu'à un maximum de 2 kg. Les aliments dans de petits emballages congèlent plus rapidement ce qui permet une meilleure conservation des propriétés et du goût, même après la décongélation et la préparation.
- N'utiliser que des sacs spéciaux pour la congélation, des feuilles d'aluminium ou de polyéthylène, des récipients pour congeler. Ne pas utiliser de sacs en papier, de sachets en cellophane qui ne sont pas adaptés à l'alimentation, de sacs en plastique pour les achats ou pour la congélation mais déjà utilisés.
- Emballer les aliments de façon hermétique en évitant les poches d'air. Si l'on utilise des sachets, fermer les paquets avec des anneaux en caoutchouc spéciaux et des liens plastifiés.
- Laisser refroidir les aliments chauds à température ambiante avant de les introduire dans le congélateur et éviter que les aliments déjà congelés soient en contact avec les aliments frais à congeler.
- Toujours reporter sur chaque paquet la date de congélation, la quantité et la nature du produit et s'assurer que les aliments soient frais et intacts.

Conservation des aliments surgelés

- Lorsqu'on achète des aliments surgelés, faire attention que l'emballage ne soit pas endommagé, que le produit ne soit pas périmé et que le thermomètre du congélateur dans lequel ils sont exposés pour la vente n'indique pas une température supérieure à –18°C. Faire aussi très attention aux indications sur la température, la période de conservation et les modalités de consommation indiquées par le producteur. Il est également conseillé de

transporter les aliments achetés dans des sacs thermiques pour éviter la décongélation. Une augmentation de température pourrait diminuer le temps de conservation et avoir une influence sur leur qualité.

- Ne pas acheter les surgelés qui sont recouverts d'une quantité excessive de givre : ils pourraient avoir déjà été décongelés.

Décongélation des aliments surgelés

- Il est conseillé de consommer le plus tôt possible les aliments partiellement décongelés. Le froid conserve les aliments, mais ne détruit pas les microorganismes activés après la décongélation qui peuvent détériorer les produits conservés. Si l'odeur et l'aspect des aliments décongelés sont inchangés, il est possible de les cuire et éventuellement de les congeler de nouveau après refroidissement.
- La décongélation peut être exécutée de différentes façons selon la nature et l'utilisation des aliments congelés : à température ambiante, dans le congélateur, dans le four électrique (en fonction statique ou ventilé) ou au four à micro-ondes avec la fonction appropriée.

Préparation de glaçons

Remplir d'eau froide ou de tout autre liquide le bac fourni jusqu'aux 2/3. L'introduire dans le compartiment congélateur en vérifiant que le fond soit sec pour éviter qu'il puisse s'attacher au congélateur. On obtient le démoulage des glaçons, par simple torsion du bac ou en passant celui-ci pendant quelques secondes sous l'eau froide.

Entretien et nettoyage

Dégivrage du compartiment congélateur

Le compartiment congélateur est à dégivrage manuel. Lorsque l'épaisseur de givre ou de glace sur les clayettes est supérieure à 5 cm, il est conseillé d'effectuer le dégivrage. Quelques heures avant le dégivrage, tourner la manette du thermostat sur la position ON en mode continuo afin de refroidir davantage les aliments congelés.

Pour démarrer le processus de dégivrage :

1. Retirez les aliments congelés du congélateur et placez-le dans un réchauffeur pour protéger les aliments.
2. Débranchez l'appareil. Le dégivrage dure généralement quelques heures. Pour décongeler plus vite, maintenez la porte du congélateur ouverte.
3. Pour vidanger, placez un plateau sous le bouchon de vidange externe. Dévissez et retirez le bouchon de vidange. Cela laissera l'eau s'écouler dans le bac. Une fois terminé, visser le bouchon de vidange en place.

   Remarque: surveillez le conteneur sous le drain pour éviter le débordement.
4. Lorsque la vidange est terminée, essuyez l'intérieur du congélateur avec un chiffon doux. Rebranchez le cordon d'alimentation dans la prise électrique.

5. Réinitialisez le contrôle de la température au réglage désiré.
6. Retournez les aliments dans le congélateur.

Remarques importantes:

- ***Ne pas utiliser d'objets pointus ou tranchants comme des couteaux ou fourchettes pour enlever le givre.***
- ***Ne jamais utiliser de sèche-cheveux, appareils de chauffage électriques ou d'autres appareils électriques pour le dégivrage.***

Nettoyage du congélateur

- Avant de commencer le nettoyage, débrancher l'appareil. Pour l'extérieur, utiliser exclusivement de l'eau et un détergent liquide ou un détergent pour surfaces lavables (par exemple un produit pour vitres). Ne pas utiliser de produits qui contiennent des substances abrasives ou agressives pour les parties peintes ou vernies, des acides ou des solvants chimiques. Utiliser une éponge ou un chiffon doux.
- Pour le nettoyage interne, ne pas utiliser de nettoyeurs à vapeur, mais des produits d'hygiènes spécifiques.
- Ne pas laver les parties plastiques extractibles dans le lave-vaisselle mais tout simplement avec de l'eau tiède et de la détergente spéciale vaisselle ou de l'eau additionnée de vinaigre. Éviter de toucher les parties électriques de l'éclairage avec l'eau ou les détergents.
- Nettoyer les joints avec de l'eau tiède puis essuyer.
- Pour un fonctionnement correct du congélateur, nettoyer périodiquement le condenseur placé à l'arrière, avec un pinceau ou un aspirateur.
- Vérifier périodiquement la cuve sous le compresseur et, si nécessaire, la nettoyer.

Conseils pratiques pour une économie d'énergie

- Installer le congélateur dans un lieu frais et aéré, à l'abri des rayons solaires et loin de sources de chaleur ;
- Éviter d'introduire des aliments chauds dans le compartiment congélateur. Attendre le refroidissement à température ambiante des aliments avant de les mettre dans les tiroirs;
- Réduire le temps et le nombre d'ouverture de la porte pour éviter un réchauffement excessif des compartiments ;
- Nettoyer périodiquement le condenseur (à l'arrière du congélateur) pour éviter des pertes d'efficacité de l'appareil ;
- En cas d'arrêt prolongé, vider l'appareil et l'éteindre.

Bruits de fonctionnement

- Le refroidissement du congélateur a lieu par un système à compression. Pour maintenir la température sélectionnée à l'intérieur des compartiments, le compresseur se met en marche et selon le refroidissement demandé, si nécessaire, il peut fonctionner en continu. Quand le compresseur se met en marche, on entend un ronflement qui tend à diminuer d'intensité au bout de quelques minutes.
- Un autre bruit lié au fonctionnement normal est un gargouillement dû au passage du réfrigérant à l'intérieur des tuyaux du circuit. Ce bruit est normal et n'est pas un signal de mauvais fonctionnement de l'appareil. S'il est trop fort, il se peut qu'il soit dû aussi à d'autres causes. Il faut donc vérifier que :
  - la mise de niveau soit correcte et que pendant le fonctionnement du compresseur le congélateur ne vibre pas : faire un réglage correct des pieds fournis;
  - Les tiroirs et les clayettes soient bien mis dans leurs logements: les introduire correctement;

Dépannage

L'appareil ne fonctionne pas.

Vérifiez que :

- le fusible de votre compteur électrique n'a pas saute.
- la prise murale fonctionne bien. Pour ce faire, branchez-y un autre appareil électrique et vérifiez qu'il fonctionne.

L'appareil ne génère pas assez de froid.

Vérifiez que :

- vous n'avez pas entrepose trop de denrées alimentaires dans l'appareil.
- le thermostat est sur la position minimum (dans ce cas, veuillez le mettre sur un programme plus élève).
- la porte n'est pas bien fermée.
- la poussière s'est accumulée sur le condensateur.
- l'appareil est place trop près du mur ou d'autres objets.

Le bruit généré par l'appareil change ou augmente d'intensité.

Vérifiez que :

- l'appareil est correctement installe.
- aucun objet ne touche l'arrière de l'appareil et ne fait obstruction.
- aucun objet n'a été place sur l'appareil et s'est mis à vibrer.

Données Techniques

Référence	CF-100.009A	CF-200.010A	CF-300.011A
Alimentation/ Classe de protection	220-240 V~ 50Hz		
Courant / Puissance nominal	0.5A / 70W	0.6A / 105W	0.8A / 135W
Protection chocs électriques	Class I		
Réfrigérant gaz / Quantité	R600a / 38g	R600a / 52g	R600a / 65g
Isolation gazeuse	C5H10 Cyclopentane		
Classe énergétique (1)	A+		
Consommation d'énergie (2) (25°C)	0,43kWh/24h	0,56kWh/24h	0,68kWh/24h
Capacité total brute	98 L	197 L	291 L
Capacité utile du congélateur	98 L	197 L	291 L
Classification du congélateur	* ***		
Capacité du congélateur	8.0kg/24h	12kg/24h	16kg/24h
Classe Climatique	SN,N,ST (+16° C to + 38° C)		
Bruit [dB (A) re 1pW]	42dB		
Poids net/Poids brut	26kg/30kg	34kg/38kg	42kg/48kg
Dimensions (L x P x H) (mm)	560 x 555 x 842	940 x 555 x 842	1090 x 655 x 842
(1) Classe énergétique: A++.....D (A++= économique....D= moins économique)			
(2) La consommation d'énergie réelle dépend dés conditions et de l'emplacement de l'appareil.			

Déclaration de conformité

Cet appareil est destiné à la conservation des denrées alimentaires et est fabriqué conformément à la Directive Européenne 90/128/CEE, 02/72/CE et au règlement (CE) No. 1935/2004.
Cet appareil a été conçu, construit et mis sur le marché conformément aux:

- objectifs de sécurité de la Directive Basse Tension 2014/35/EU;
- conditions requises en matière de protection de la Directive EMC 2014/30/EU;
- directive RoHS 2011/65/EU;
- matières plastiques destinées à entrer en contact avec les denrées alimentaires Directive 2002/72/CEE.

La sécurité électrique de l'appareil est garantie uniquement si celui-ci est correctement branché à une installation de mise à la terre performante et réglementaire.

Élimination – La politique environnementale

Emballage

L'emballage est 100% recyclable et porte le symbole du recyclage. Pour la mise au rebut, suivez les réglementations locales en vigueur. Les matériaux d'emballage (sachets en plastique, éléments en polystyrène, etc.) doivent être tenus hors de portée des enfants, car ils constituent une source potentielle de danger.

Mise au rebut

Cet appareil porte le symbole du recyclage conformément à la Directive Européenne 2012/19/EU concernant les Déchets d'Équipements Électriques et Électroniques (DEEE ou WEEE).

En procédant correctement à la mise au rebut de cet appareil, vous contribuerez à empêcher toute conséquence nuisible pour l'environnement et la santé de l'homme.

Le symbole présent sur l'appareil ou sur la documentation qui l'accompagne indique que ce produit ne peut en aucun cas être traité comme déchet ménager. Il doit par conséquent être remis à un centre de collecte des déchets chargé du recyclage des équipements électriques et électroniques.

Au moment de la mise au rebut, rendez l'appareil inutilisable en sectionnant le câble d'alimentation et en démontant les portes et les grilles, de façon à ce que les enfants ne puissent accéder facilement à l'intérieur de celui-ci.

Pour la mise au rebut, respectez les normes relatives à l'élimination des déchets en vigueur dans le pays d'installation et remettez l'appareil à un centre de collecte. Évitez de laisser l'appareil sans surveillance, même pendant quelques jours seulement, car il représente une source de danger pour les enfants. Pour obtenir de plus amples détails au sujet du traitement, de la récupération et du recyclage de cet appareil, veuillez vous adresser au bureau compétent de votre commune, à la société locale de collecte des déchets ménagers ou directement à votre revendeur.

Déclaration de garantie

Dans la mesure où les revendications concernent l'élimination de défauts (règlement légal), celles-ci sont à déposer auprès du partenaire contractuel (commerçant spécialisé). Au delà le distributeur fournit la garantie de fabricant suivante:

1. Pour cet appareil, le fabricant assure une garantie de 24 mois (*) selon les conditions décrites ci-après, le début de garantie comptant à partir de la date d'achat auprès du commerçant qui doit être documentée par l'original de la facture ou toute autre preuve écrite.
2. Les droits de garantie sont à faire valoir auprès ou l'appareil a été acheté.
3. La garantie s'étend à là réparation de tous les dommages et vices de l'appareil résultant sans aucun doute de vices de matière ou de construction pendant la période de garantie.
4. Ne sont pas couverts par la garantie volontaire les dommages et défauts provoques par un raccordement non approprie, une manipulation impropre, ainsi due le non-respect des directives de programmation et d'utilisation. La garantie volontaire ne prend pas en charge les travaux d'installation et de programmation effectués par le commerçant spécialisé. Le client ne dispose pas du droit a des travaux d'installation ou de programmation gratuits du commerçant spécialisé. La garantie volontaire n'englobe pas les défauts qui n'amoindrissent que peu la valeur ou la capacité de fonctionnement de l'appareil|. D'autres coûts, comme par ex. ceux de l'installation et des déplacements, sont expressément exclus dans le cadre de la garantie volontaire.
5. Le distributeur a la possibilité, s'il le veut, de remplacer l'appareil défectueux par un appareil de même valeur au lieu de procéder à une réparation. D'autres droits de dommages et intérêts ne sont pas octroyés. Apres réparation ou échange, les données sauvegardées dans l'appareil sont effacées.
6. Cette garantie volontaire ne s'applique pas lorsque des modifications ont été apportées au produit ou lorsque le produit est utilisé dans un pays pour lequel il n'a pas été conçu et fabriqué.
7. La garantie volontaire sera seulement applicable si l'appareil, entièrement emballé contre bris et coups (si possible dans l'emballage d'origine), est envoyé au distributeur avec la justification de garantie.
8. Si le contrôle révèle que le cas est hors garantie ou que le produit n'a pas de défaut, c'est à l'utilisateur de supporter les coûts de réparation et de vérification. Le commerçant spécialisé se chargeant de ce droit ressortant de la garantie volontaire a le droit de facturer ces frais.
9. Toute prestation ressortant de la garantie volontaire n'implique ni le prolongement des délais de garantie ni ne met-elle en œuvre un nouveau délai pour la garantie volontaire.
10. Les droits de garantie légaux du client final ne sont ni exclus ni restreints par cette déclaration de garantie du fabricant.

Le client bénéficie de toutes les garanties prévues par la directive 1999/44/CE du Parlement européen et du Conseil du 25 Mai.
(*) Seulement pour le pays de l'Union Européenne

HÆGER

Meet the family

HAEGERTEC, s.a.
Edifício HAEGER – Pct. Cidade de Londres, 1
Parque Industrial do Arneiro
2660-456 S. Julião do Tojal
PORTUGAL
http://www.haeger.pt

Tel: +351 21 949 83 00 (Geral)
Tel: +351 21 949 83 02 (pós-venda)
Fax: +351 21 949 83 25
e-mail: assistencia@haeger.pt
e-mail: comercial@haeger.pt